РАЗРЕЗ 1-1

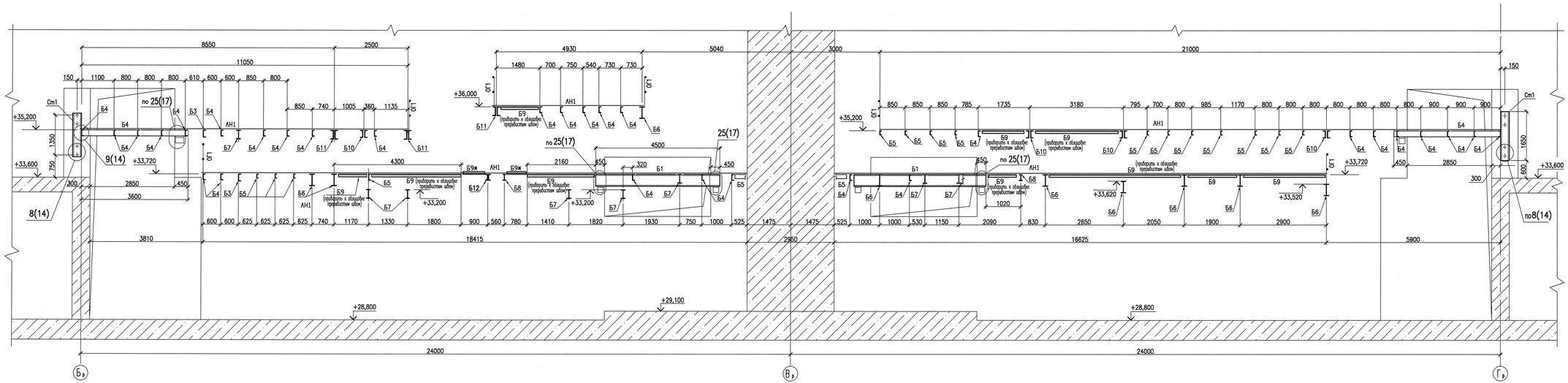

РАЗРЕЗ 2-2

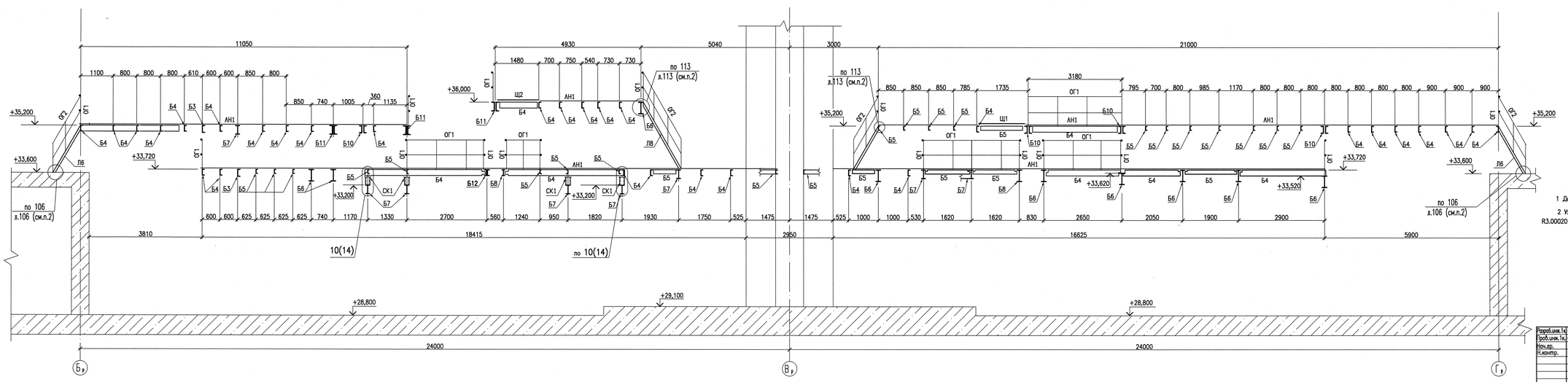

1 Данный лист смотреть совместно с листами 4–7, 13, 14.

2 Узлы с трехзначной нумерацией смотреть альбом "Узлы площадок и лестниц" R3.00020.9.0.21.

Инв.N подл. R3.04379.1.0.21

Разраб.инж.1к.	Потапова		13.05
Пров.инж.1к.	Сергеева		7.05
Нач.др.	Плоснина		13.05
Н.контр.	Воронин		07.05

R3.0138.3517.021.07.00.001

РОСТОВСКАЯ АЭС БЛОК 3

Реакторное отделение
Неверметичная часть
Площадки обслуживания в помещении А820
Конструкции металлические

Стадия	Лист	Листов
Р	8	

Разрезы 1-1, 2-2

ОАО "НИАЭП" 2012

Формат А2х3

ДОПОЛНИТЕЛЬНЫЕ ПОДПИСИ

Инв. N подл.	Подп. и дата	Взам. инв. N	Нач. СО-1	Питеров
R3.04379.1.0.21				